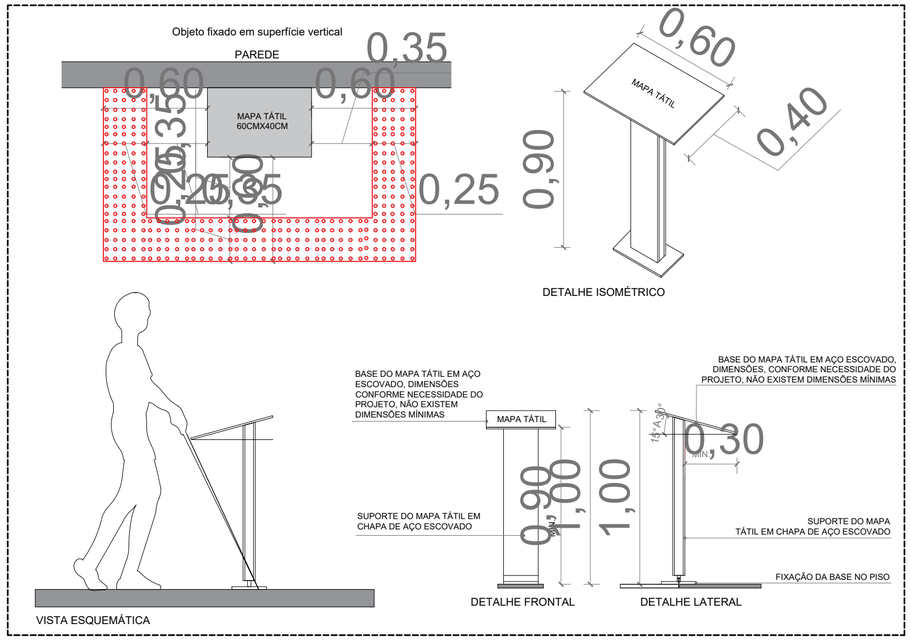

NOTA: Deve haver sinalização tátil de alerta no entorno da projeção de elementos com altura livre entre 0,60 m e 2,10 m, distando 0,60 m do limite da projeção. A largura da sinalização tátil de alerta deve variar entre 0,25 m e 0,60 m, conforme o item 6.8 da ABNT NBR 16.537/2016, pagina 104.

DETALHE DE LAVATÓRIO ACESSÍVEL COLETIVO

ESCALA: 1:25

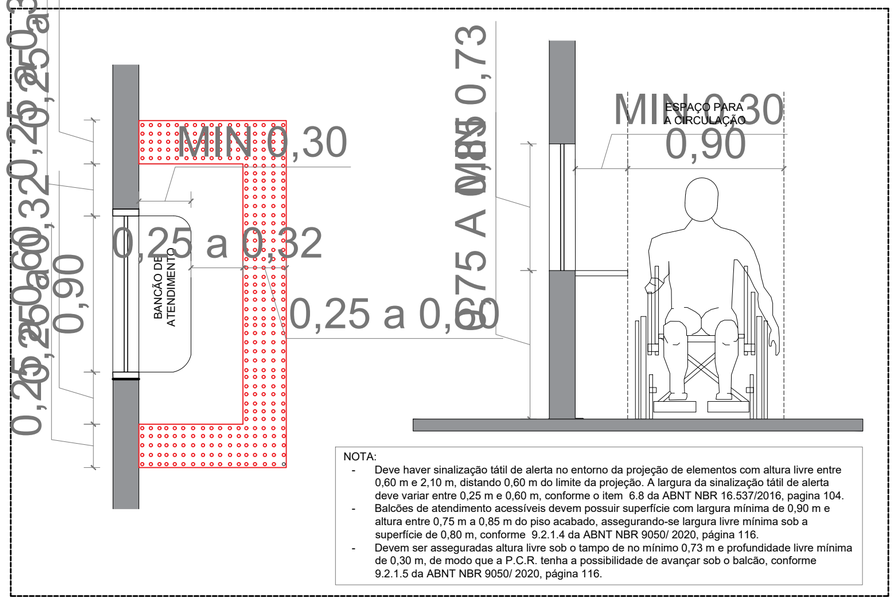

NOTA:
- Deve haver sinalização tátil de alerta no entorno da projeção de elementos com altura livre entre 0,60 m e 2,10 m, distando 0,60 m do limite da projeção. A largura da sinalização tátil de alerta deve variar entre 0,25 m e 0,60 m, conforme o item 6.8 da ABNT NBR 16.537/2016, pagina 104.
- Balcões de atendimento acessíveis devem possuir superfície com largura mínima de 0,90 m e altura entre 0,75 m a 0,85 m do piso acabado, assegurando-se largura livre mínima sob a superfície de 0,80 m, conforme 9.2.1.4 da ABNT NBR 9050/ 2020, página 116.
- Devem ser asseguradas altura livre sob o tampo de no mínimo 0,73 m e profundidade livre mínima de 0,30 m, de modo que a P.C.R. tenha a possibilidade de avançar sob o balcão, conforme 9.2.1.5 da ABNT NBR 9050/ 2020, página 116.

DETALHE DE BALCÃO DE ATENDIMENTO

ESCALA: 1:25

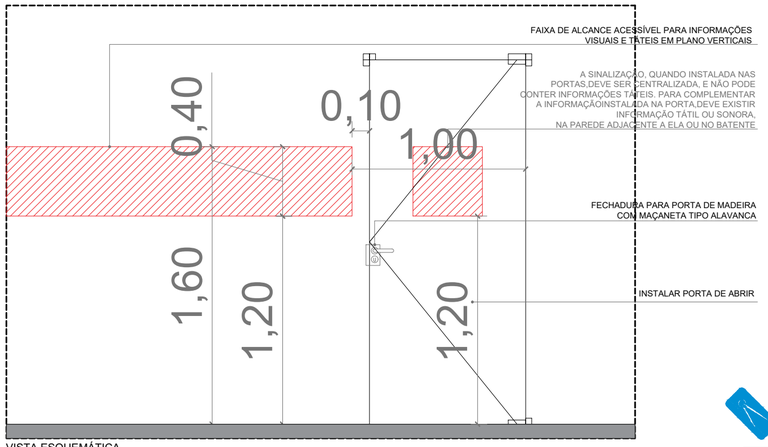

NOTA: Deve haver sinalização tátil de alerta no entorno da projeção de elementos com altura livre entre 0,60 m e 2,10 m, distando 0,60 m do limite da projeção. A largura da sinalização tátil de alerta deve variar entre 0,25 m e 0,60 m, conforme o item 6.8 da ABNT NBR 16.537/2016, pagina 104.

DETALHE DE SINALIZAÇÃO DE PORTAS E PASSAGENS

ESCALA: 1:25

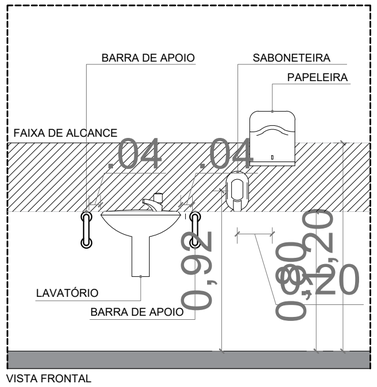

NOTA: Os acessórios para sanitários, como porta-objeto, cabides, saboneteiras e toalheiros, devem ter sua área de utilização dentro da faixa de alcance acessível, conforme o item 7.11 da ABNT NBR 9050/ 2020, página 104.

DETALHE DE LAVATÓRIO ACESSÍVEL COLETIVO

ESCALA: 1:25

MAPA TÁTIL 40X60
"APROXIMADAMENTE 10 Á 12 INFORMAÇÕES"

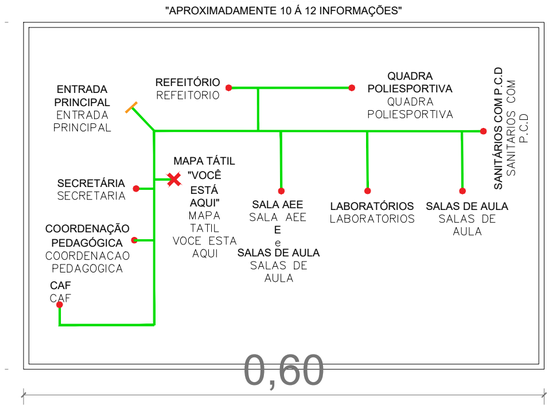

DETALHE GENÉRICO DE MAPA TÁTIL

ESCALA: 1:25

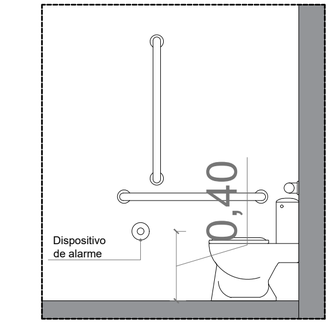

VISTA LATERAL

NOTA: A altura de instalação deve ser de 40 cm do piso. Os dispositivos devem atender ao descrito em 4.6.7 e ter cor que contraste coma da parede, conforme o item 5.6.4.1 da ABNT NBR 9050/2020 página 51.

DETALHE DE INSTALAÇÃO DE ALARME

ESCALA: 1:25

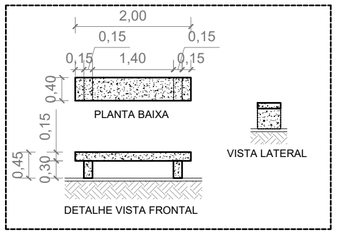

DET. BANCO DE CONCRETO

ESCALA: 1:75

PAS
www.pasnet.com.br

GERÊNCIA DE PROJETOS E INFRAESTRUTURA
APROVADO ___ /___ /___
TÉCNICO RESPONSÁVEL PELA APROVAÇÃO

CENTRO DE ENSINO EM PERIODO INTEGRADO SÃO TOMAZ DE AQUINO

AMPLIAÇÃO-REFORMA

ENDEREÇO
RUA 01 S/N BAIRRO: VILA SÃO PATRICIO CEP: 76300-000
MUNICÍPIO: CERES

ÁREA DO TERRENO	ÁREA EXISTENTE	ÁREA DE REFORMA	ÁREA A CONSTRUIR DAS PASSARELAS	ÁREA TOTAL Á CONSTRUIR	ÁREA TOTAL
VIDE ARQ. 01	VIDE ARQ. 01	VIDE ARQ. 01	VIDE ARQ. 01	VIDE ARQ. 01	VIDE ARQ. 01

CARLOS ALBERTO DIAS JUNIOR:28030866895
Assinado de forma digital por CARLOS ALBERTO DIAS JUNIOR:28030866895

AUTOR: CARLOS ALBERTO DIAS JUNIOR | CREA-SP: 5062414910

RT DA OBRA:

PROPRIETÁRIO: SECRETARIA DE ESTADO DA EDUCAÇÃO CNPJ: 01.409.705.0001-20
PREPOSTO: SABRINA SILVA VEIRA VALENTE CPF: 041.530.091-64

ARQUITETURA

TIPO DE PROJETO

DETALHAMENTOS DE ACESSIBILIDADES

ASSUNTO:

DATA:	ESCALA:	REVISÃO:	Nº RRT/ART:
FEVEREIRO/2024	INDICADA	000	

REV.	DATA	DESCRIÇÃO	VISTO

FOLHA: 9/16